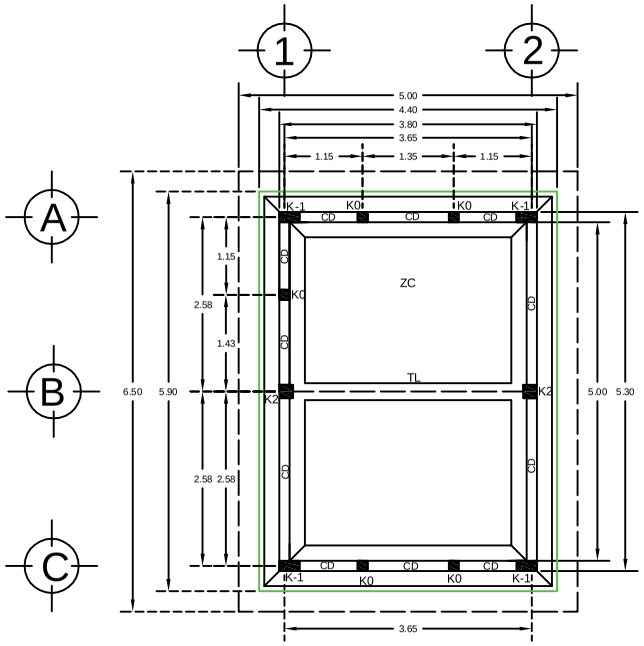

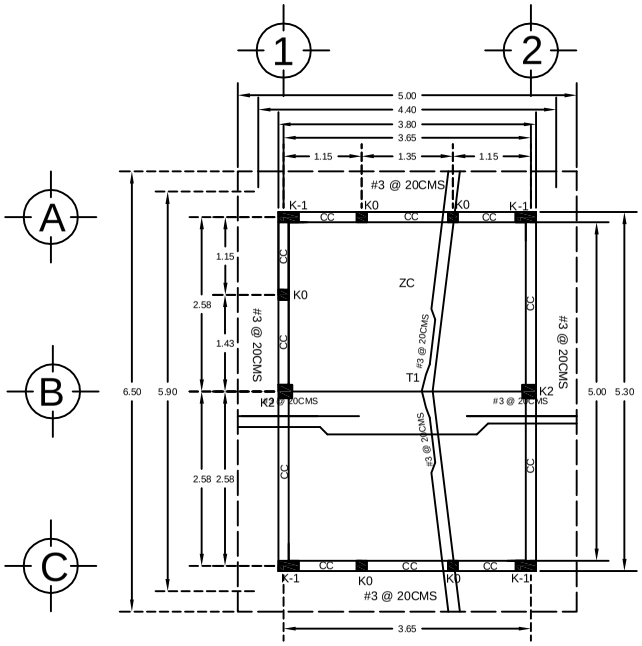

NOTAS GENERALES

1) Los amarres y traslapes de amarrado se haran 40 veces el diametro de la varilla.

2) La cimentacion debe desplantarse sobre terreno bueno y no sobre terreno fangoso o de relleno.

3) La base de cimentacion debe estar perfectamente horizontal libre de pendiente, ondulaciones y/o rugosidades, con un acabado pulido.

4) Concreto en plantillas F`c=100 kg/cm2.

6) El recubrimiento libre sera de 3.0cm, perimetral en el caso de que la construccion sea a nivel del mar sera 5cm.

ESPECIFICACIONES

Concreto: f`c=250kg/cm2, con agregado maximo de ¾" y revenimiento de 10cm.
Acero: f`y=4200kg/cm2.
Malla electrosoldada: 6x6 10-10, f`y=5000kg/cm2,
Muro de tabique rojo comun: asentado con mortero cemento arena prop: 1:4

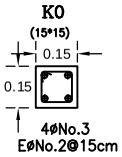

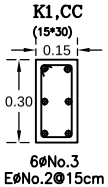

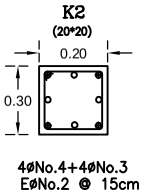

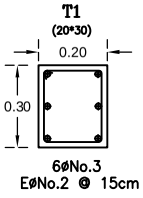

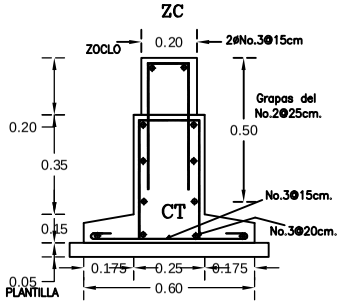

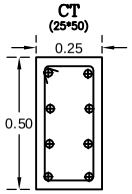

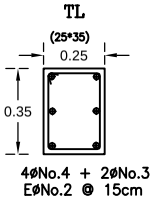

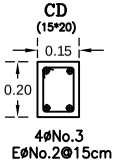

UNIVERSIDAD DEL ISTMO
DEPARTAMENTO DE PROYECTOS, CONSTRUCCIÓN Y MANTENIMIENTO

UNIVERSIDAD DEL ISTMO
UNISTMO
OAXACA

PROYECTO: SISTEMA FOTOVOLTAICO PARA EL SUMINISTRO DE ENERGÍA ELÉCTRICA AL CONJUNTO DE AULAS CAMPUS TEHUANTEPEC
PLANO: ESTRUCTURAL
UBICACIÓN: CAMPUS TEHUANTEPEC
SUPERVISOR DE OBRA: ING. VÍCTOR HUGO CASTELLANOS GARCÍA
DIBUJÓ: NELTON GUZMÁN MARTÍNEZ
ESC. ALA: 1:150
FECHA: AGOSTO 2019
CLAVE: EST-01

RECTOR DE LA UNISTMO: DR. MODESTO SEARA VÁZQUEZ
VICE-RECTOR DE ADMINISTRACIÓN: L.A.E. CÉSAR FORTUNATO CASTILLO CRUZ